Badger Meter Europa

Badger Meter Europa GmbH
Nürtinger Str. 76
72639 Neuffen (Germany)
Tel. +49-7025-9208-0
Fax +49-7025-9208-15
www.badgermeter.de
badger@badgermeter.de

OP 15 Ersatzteilliste / Spare parts list

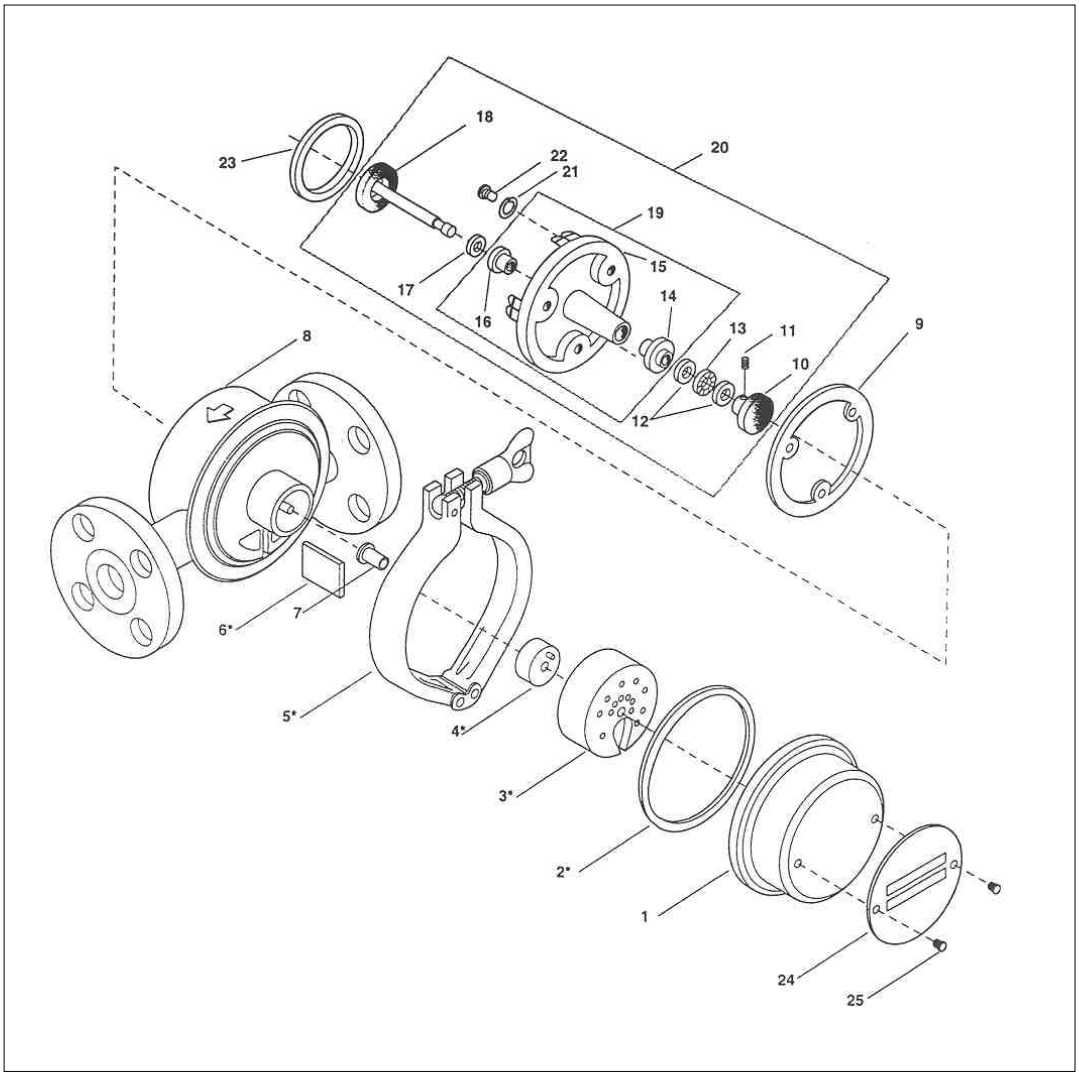

Reprint of texts or text extracts requires prior written authorization of Badger Meter Europa GmbH.
Misuse of texts, pictures or company logo will be prosecuted.

OP-15 Ersatzteile / *Spare parts*			
Pos. *Item*	Beschreibung *Description*	Artikel-Nr. / *Article n°*	
		Industrie-Ausführung *Industrial version*	Lebensmittel-Ausführung *Food type*
1	Messkammerdeckel / *Chamber cover*	302001	302002
2	O-Ring Buna	309002	309002
2	O-Ring Viton	309003	309003
2	O-Ring EPDM	309001	309001
2	O-Ring FEP (PTFE)	309092	309092
3	Ringkolben / *Piston*, PVDF, 4-66°C	304001	304001
3	Ringkolben / *Piston*, PVDF, 66-120°C	304002	304002
3	Ringkolben / *Piston*, Ryton (PPS), 4-66°C	304003	304003
3	Ringkolben / *Piston*, Ryton (PPS), 66-120°C	304004	304004
3	Ringkolben / *Piston*, Ultem, 4-120°C	304013	304013
4	Nassmagnet / *Magnet*	303001	303039
5	Klemmspange / *Clamp*	320219	320219
6	Trennplatte / *Partition plate*	306001	306012
7	Magnetlager standard / *Bushing*	307001	307001
7	Magnetlager für abrasive Medien *Bushing for abrasive applications*	307004	---
8	Gehäuse mit Flanschen DN 15, PN 16 *Housing flanged DN 15, PN 16*	301002	---
8	Gehäuse wie vor, mit Bohrung für ER-8/9 *Housing with holes für ER-8/9*	301003	---
8	Gehäuse MRV nach DIN 11851, DN15, PN 10 *Housing with sanitary threads for DN 15, PN 10*	301004	301005
8	Gehäuse wie vor, mit Bohrung für ER-8/9 *Housing with holes for ER-8/9*	301007	301108
9	Dichtung / *Gasket*	310001	31001
10	Magnet für Adapter / *Magnet assy*.	303054	303054
11	Schraube / *Screw*	314092	314092
12	Kugellager / *Ball race*	320013	320013
13	Lagerscheibe / *Bearing*	315024	315024
14	Lager / *Bushing*	307005	307005
15	Adapter / *Adapter*	312029	312029
16	Lager / *Bushing*	307011	307011
17	U-Scheibe / *Washer*	315034	315034
18	Magnet mit Welle / *Magnet assy.*	303003	303003
19	Adapter-Gruppe / *Adapter & bushing assy.*	312030	312030
20	Adapter komplett / *Adapter*	312001	312001
21	Federring / *Lock washer*	315005	315005
22	Schraube / *Screw*	314038	314038
23	Dichtung / *Gasket*	316001	316001
24	Typenschild / *Nameplate*	320271	320271
25	Schraube / *Screw*	314005	314005

*MRV = Milchrohrverschraubungen / *Sanitary threads*

Reprint of texts or text extracts requires prior written authorization of Badger Meter Europa GmbH.
Misuse of texts, pictures or company logo will be prosecuted.